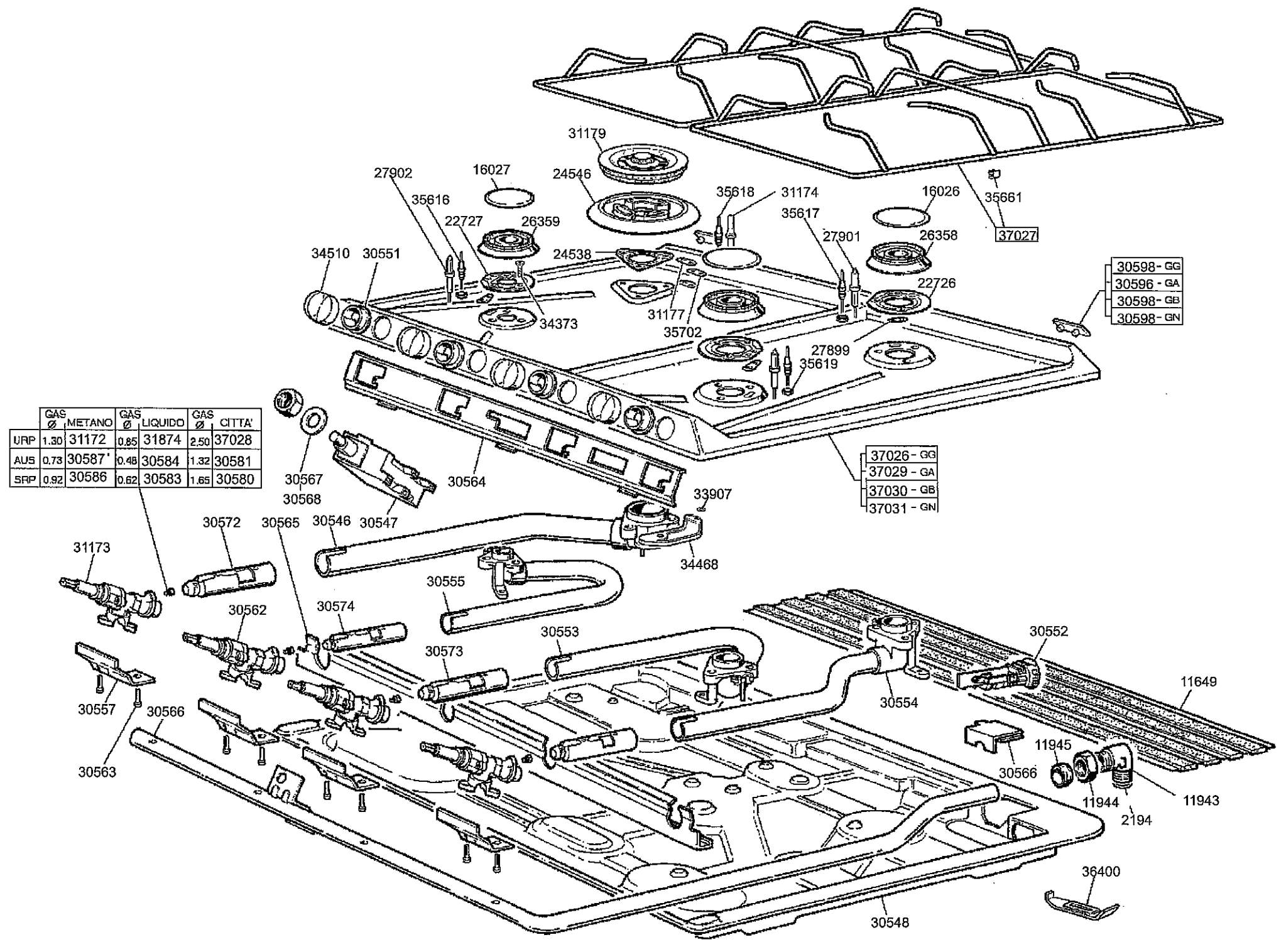

	GAS Ø	METANO	GAS Ø	LIQUIDO	GAS Ø	CITTA'
URP	1.30	31172	0.85	31874	2.50	37028
AUS	0.73	30587'	0.48	30584	1.32	30581
SRP	0.92	30586	0.62	30583	1.65	30580